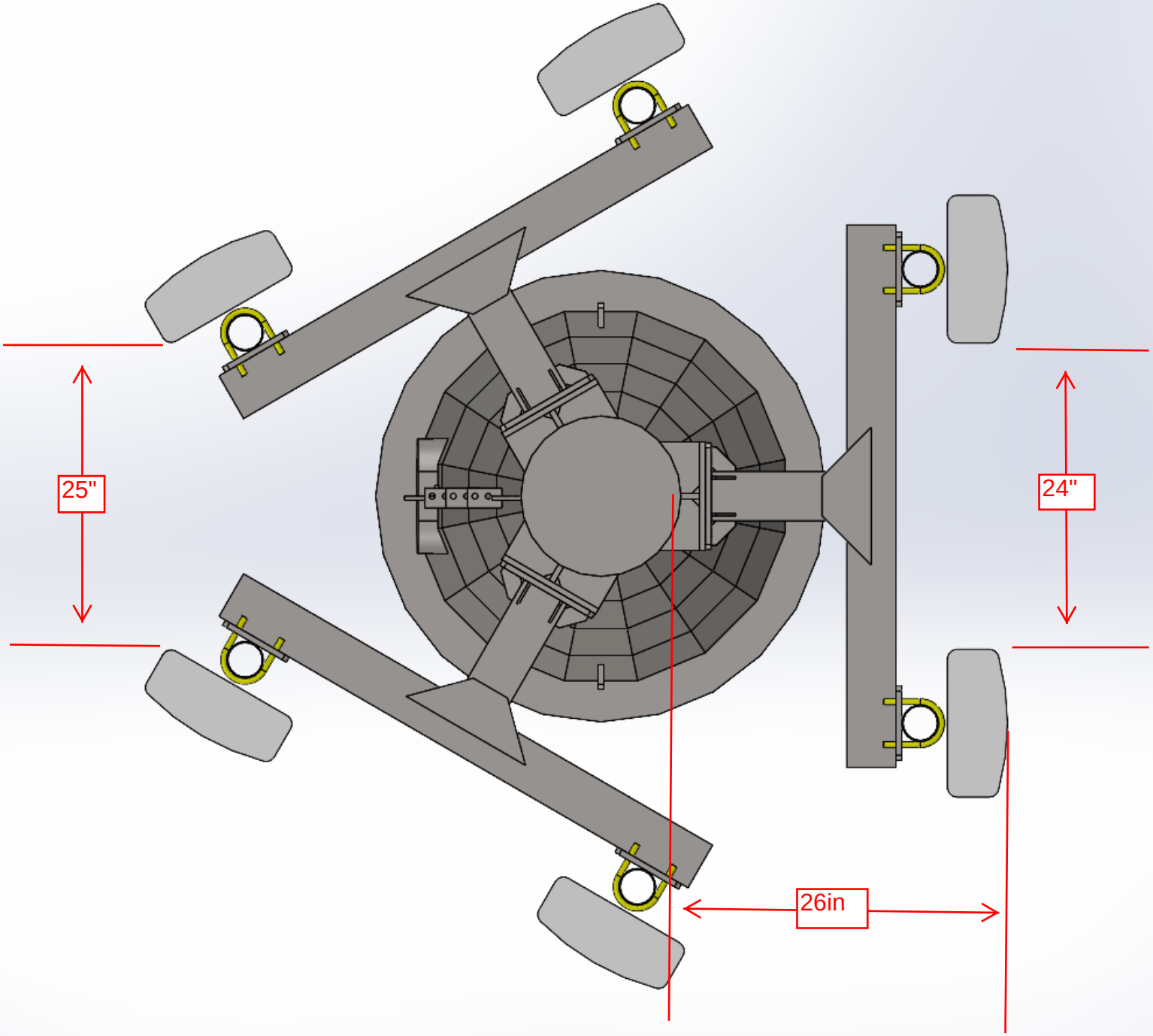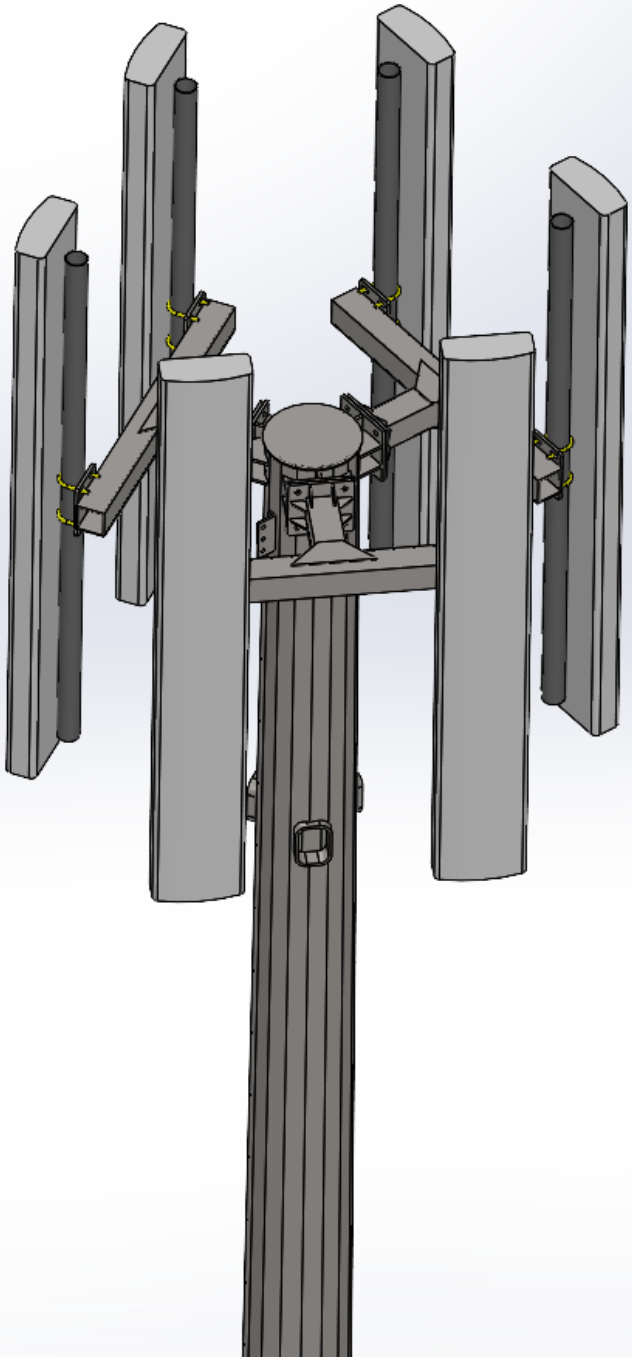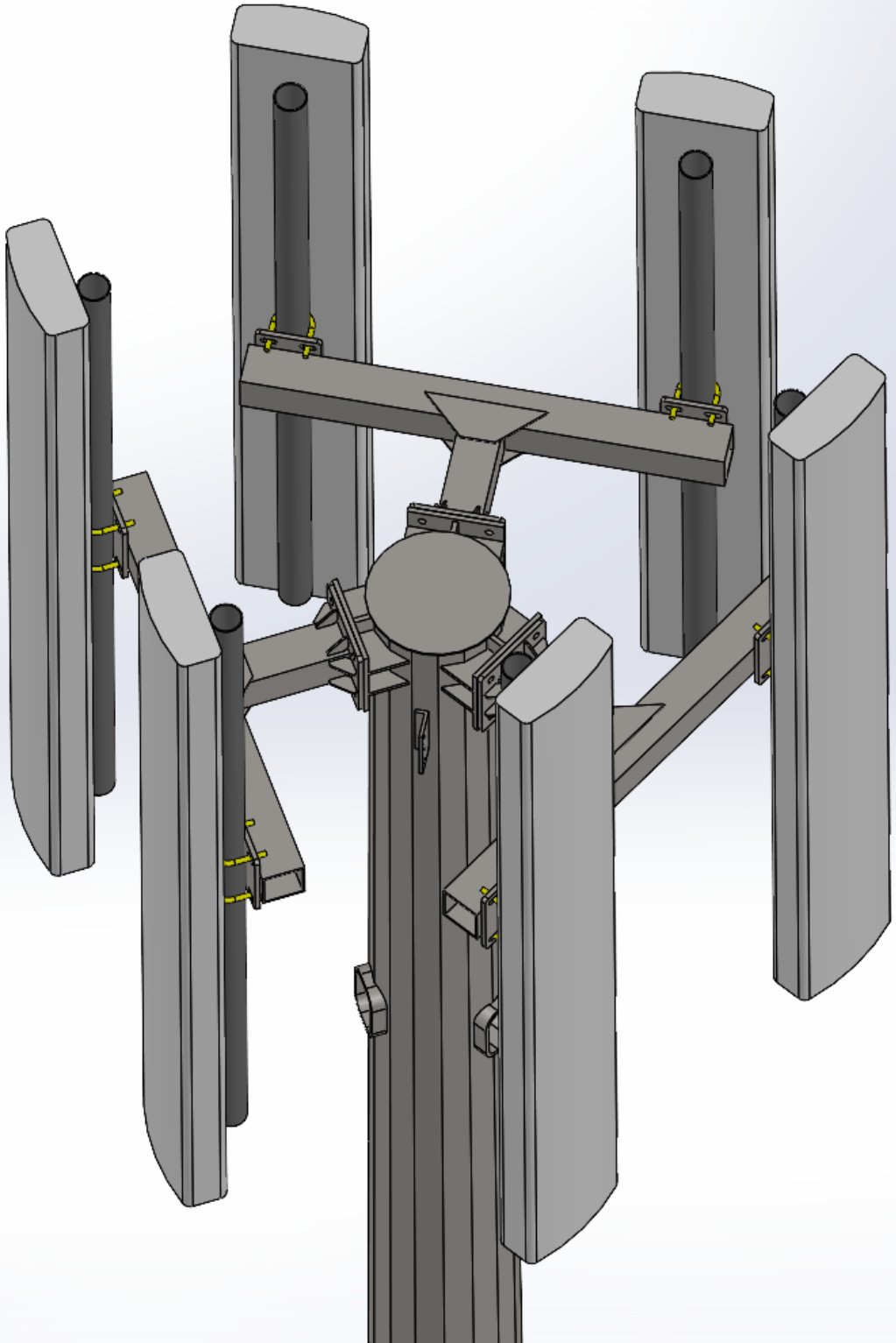
25"
24"
26in